## План фундаментов

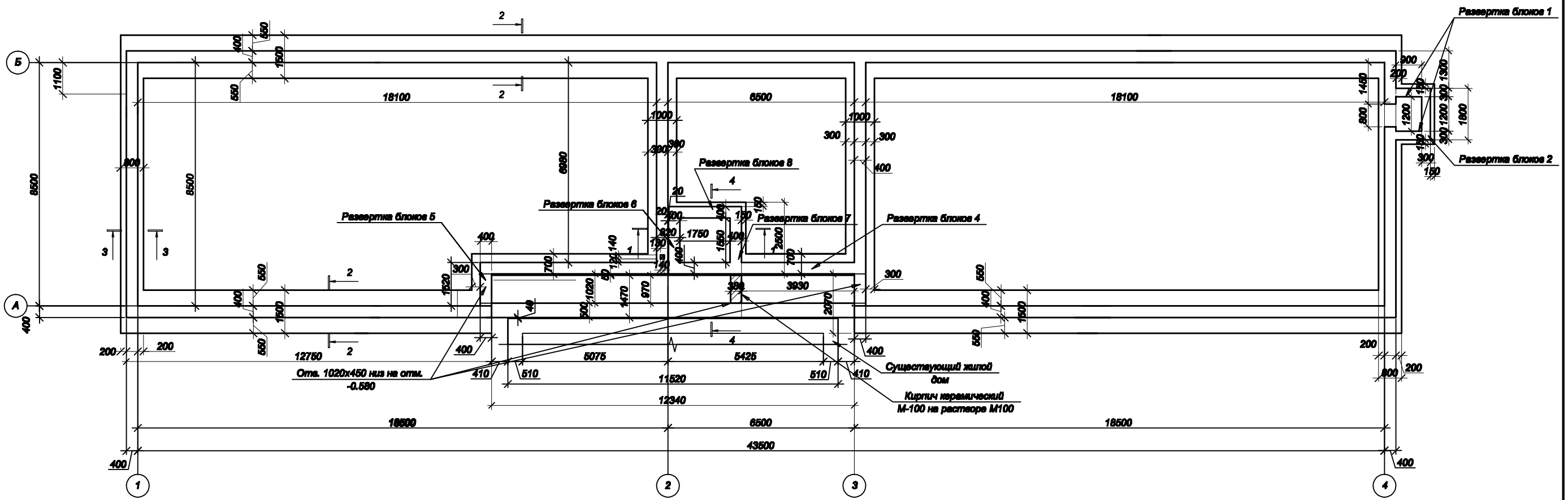


## Сечение 1 - 1

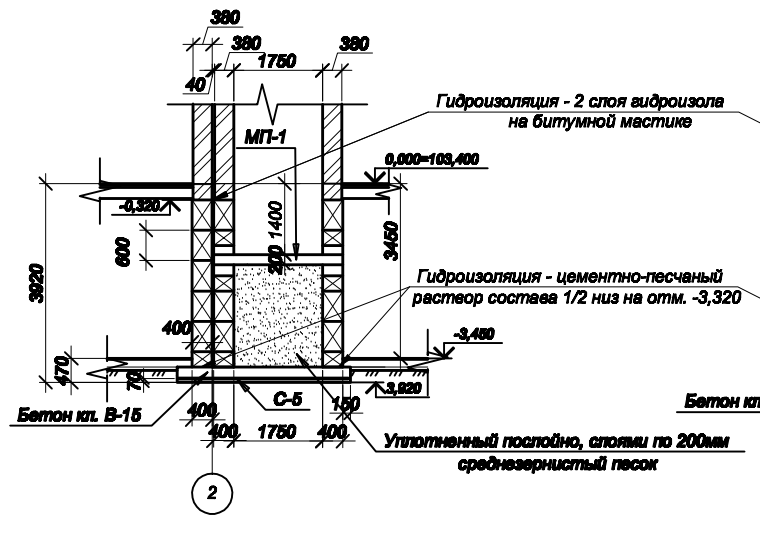


## Сечение 2 - 2

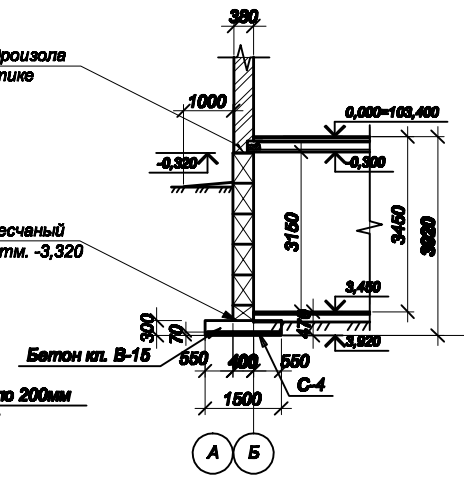


## Сечение 3 - 3

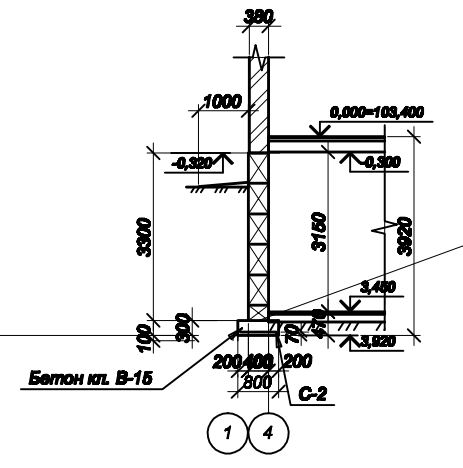


## Сечение 4 - 4

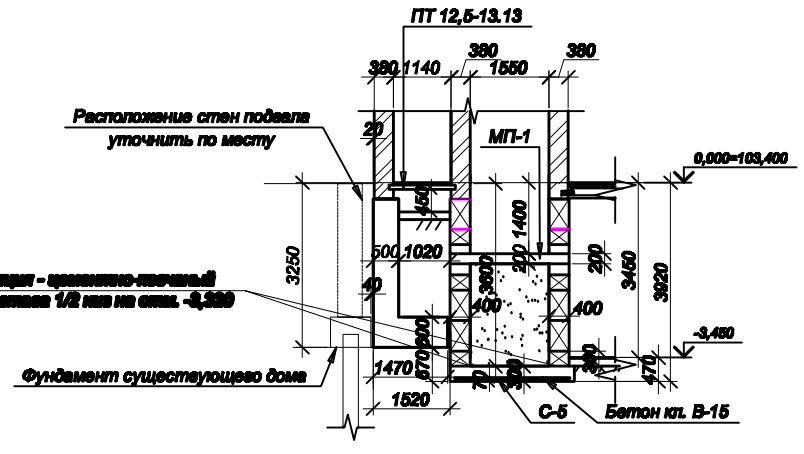


## План перекрытия подпольного канала

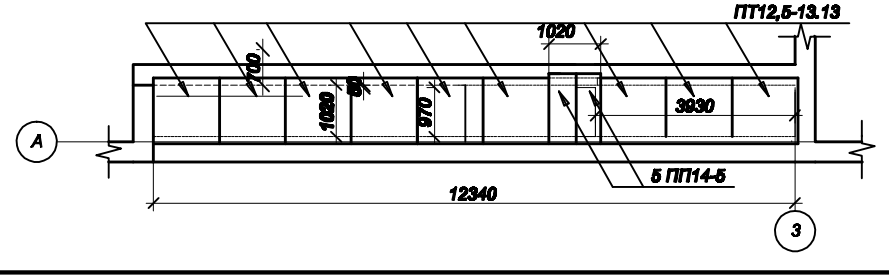


| | | | | | | |
|---|---|---|---|---|---|---|
| | | | | | | 1200-08-КВ |
| | | | | | | Будівництво масажу по вул. Миропільська, 29 в Дніпровському р-ні м. Києва. |
| Зм. | Кіл. | Арк. | №док. | Підпис | Дата | |
| | | | | | | Масажи |
| Розробив | Макаренко | | | | | |
| Перевірив | Михайло | | | | | План фундаментів. Розрізи 1-1, 2-2, 3-3, 4-4, 5-5. План перекриття підпільного каналу. |
| Н.контр. | Михайло | | | | | |

| Стадія | Аркуш | Аркушів |
|---|---|---|
| П | 3 | |

ТОВ БУДСЕРВІС м.Київ

Копіровал А2

Согласовано

Подп. и дата

Инв. № подл.